Техкарта

KLUDI PURE&EASY

однорычажный смеситель на умывальник 100 DN 15

№ арт.:
37 290 05 65

Поверхн.:

хром

Описание:

KLUDI PURE&EASY
однорычажный смеситель на умывальник 100
литой рычаг
монтаж на одно отверстие
расход воды 7 л/мин при давлении 3 бара
аэратор M 24 x 1
керамический картридж
с ограничителем горячей воды
донный клапан G 1 ¼
система быстрого монтажа
гибкая подводка G 3/8

Фото

Размеры

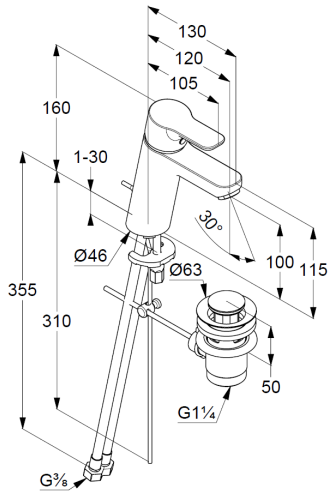
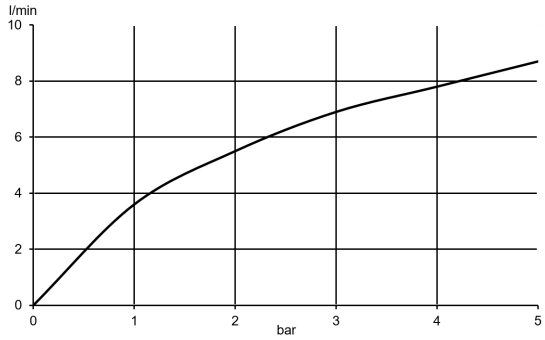
График расхода воды